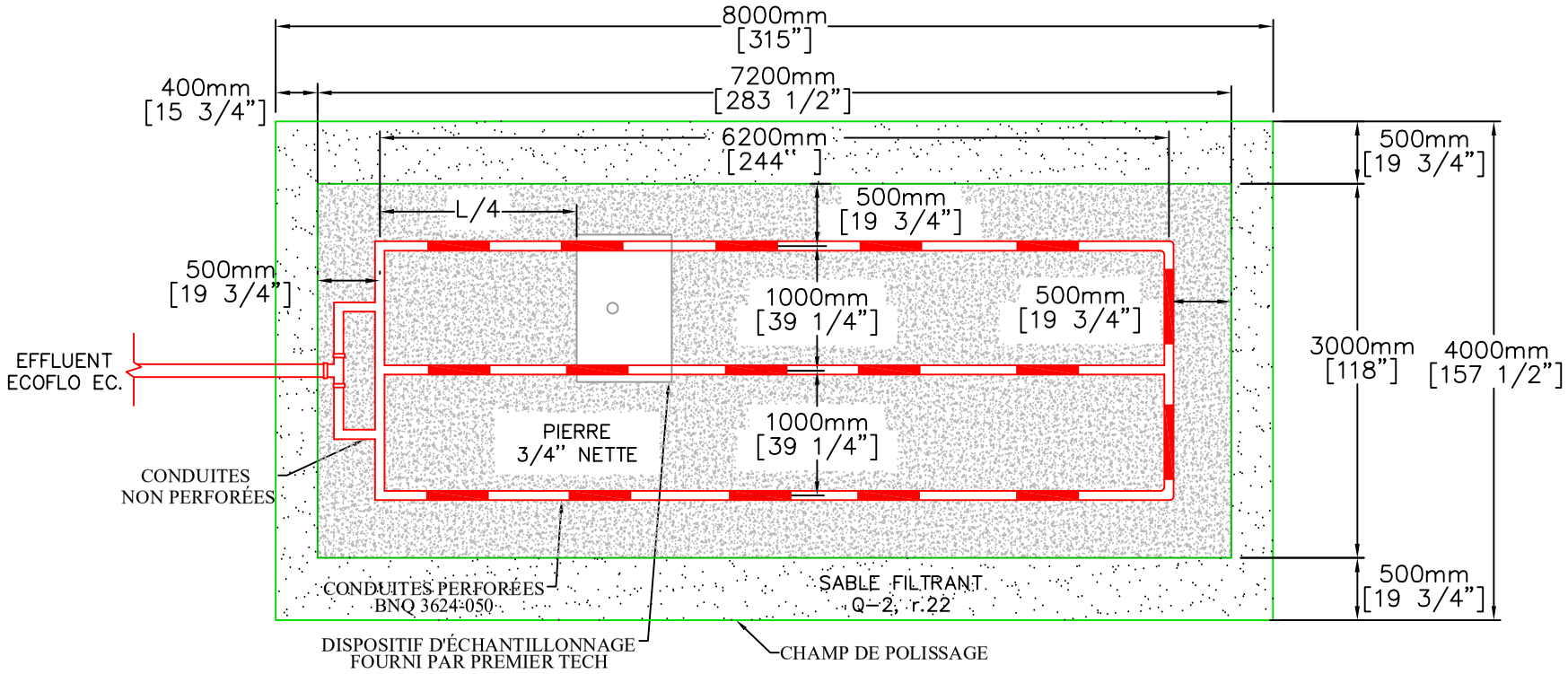

VUE D'ÉLÉVATION

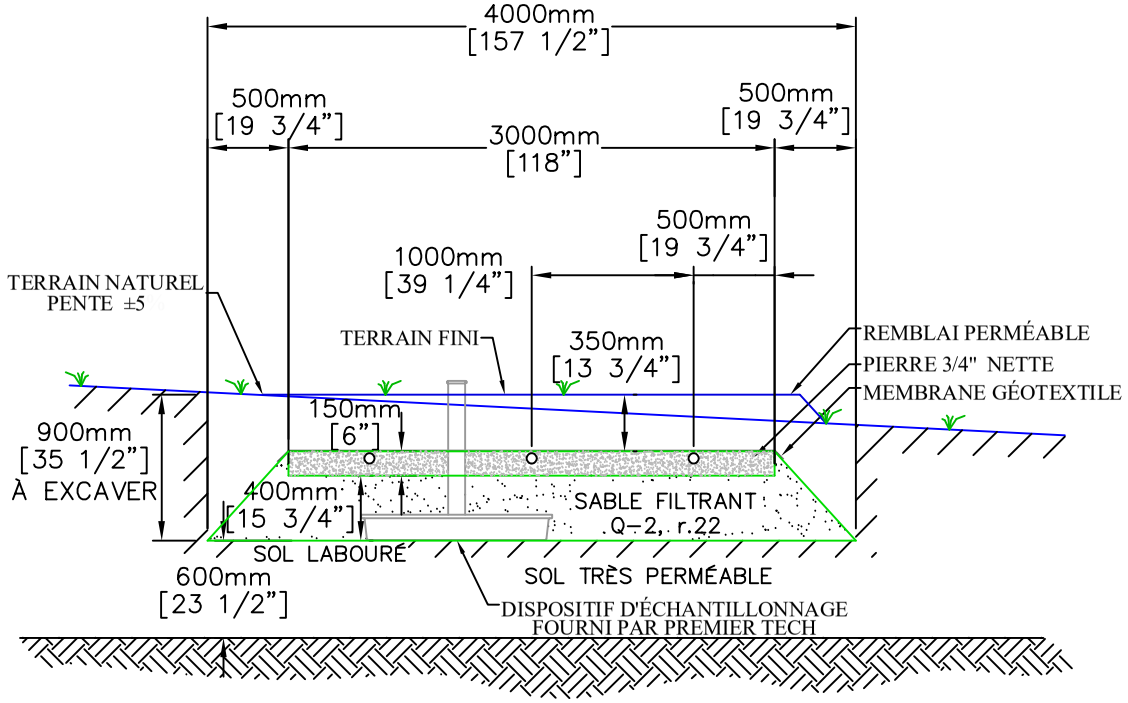

COUPE FRONTALE

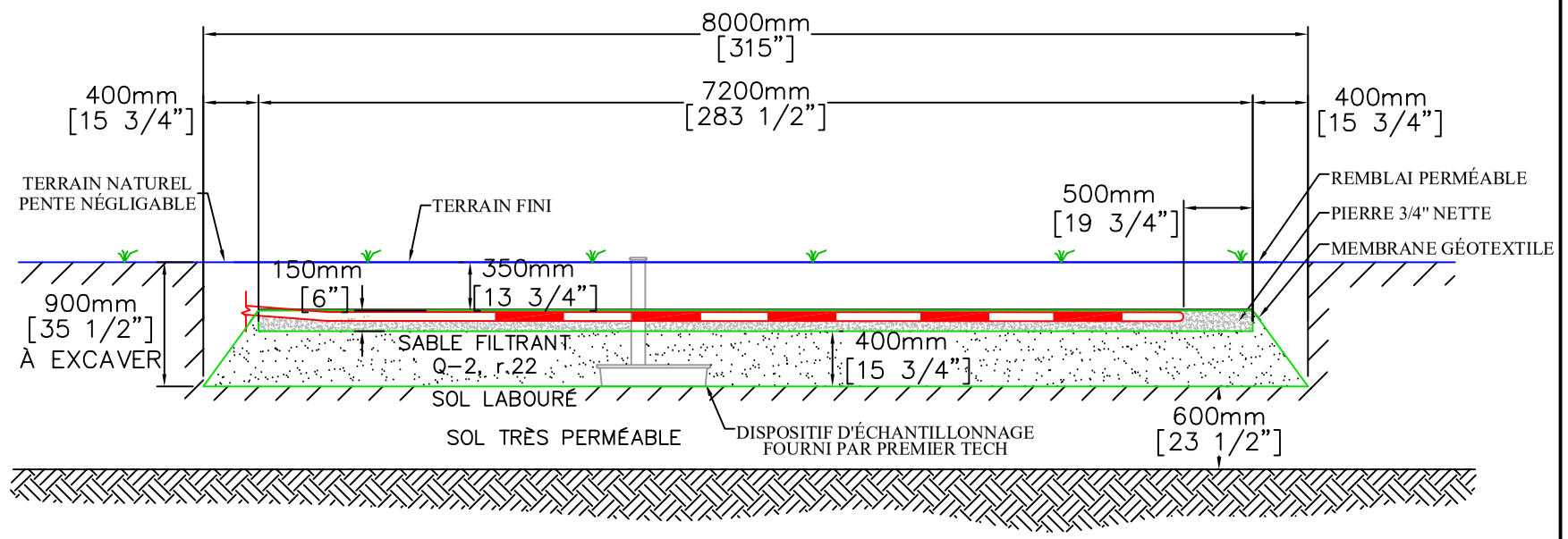

COUPE LONGITUDINALE

No	DATE	RÉVISION / REVISION	PAR / BY

PREMIER TECH

1-800-632-6356 PT-EauEnvironement.com

CE DOCUMENT ET L'INFORMATION QU'IL CONTIENT SONT LA PROPRIÉTÉ DE PREMIER TECH LTÉE ET TOUTE UTILISATION NON AUTORISÉE POURRA ÊTRE SANCTIONNÉE.
THIS DOCUMENT AND THE INFORMATION CONTAINED THEREON IS THE PROPERTY OF PREMIER TECH LTD AND ANY UNAUTHORIZED USE MAY BE SANCTIONNED.

ECOFLO COCO
FILTRE À SABLE (3240L/JOUR)
DÉTAILS

PROJET / PROJECT

TOL. X. .X .XX		POUR INFORMATION	ÉCH. / SCALE
DESSINÉ / DRAWN	DATE 2021-05-05	MATÉRIEL / MATERIAL N/A	No PROJET / PROJECT No.
VÉRIFIÉ / VERIFIED	DATE -	UNITÉS / UNITS mm / [in]	REV.
APPROUVÉ / APPROVED	DATE -	CERTIFICATION N/A	FORMAT / SIZE B
		NUMÉRO DE DESSIN / DRAWING NUMBER 3240L-TP4-EX90-5	PAGE 1 DE / OF 1