INSTALLATIONS- OCH BRUKSANVISNING

REWATEC
Avloppsteknik

LÅGBYGGD TANK NEO 1500 – 10000 L

(X-Line)

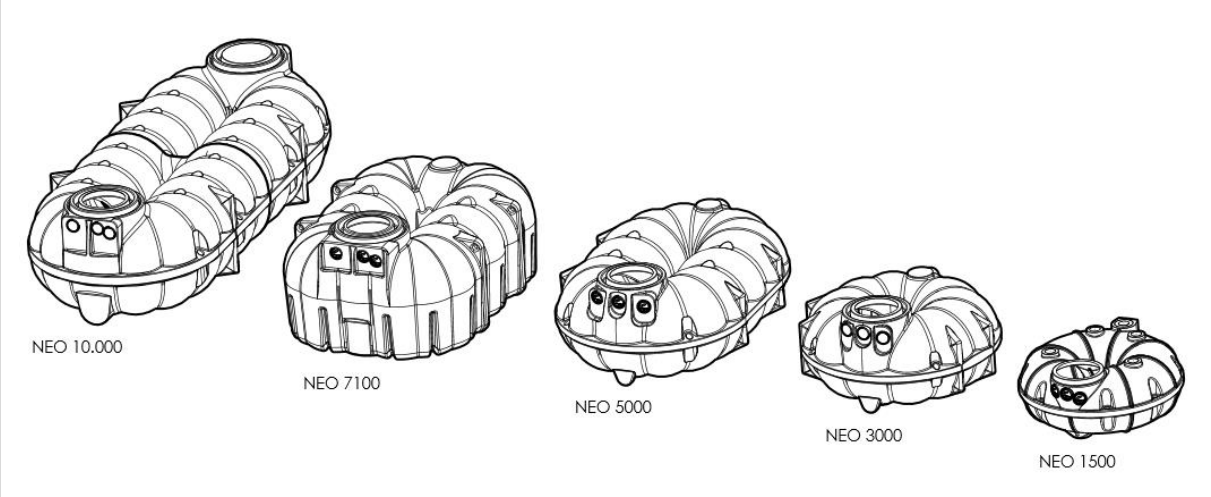

Dok.nr: DORW5002SE

Version: 2023-10-31

Artikelnummer för X-Line NEO-tankarna slutar alltid med ett "H". Siffror utan "H" indikerar en "standard" version av NEO för grundvattennivåer upp till mitten av tanken eller måttliga markförhållanden.

PREMIER TECH WATER AND ENVIRONMENT

Teknisk rådgivning via telefon: 010 206 43 30

info.ptwe.se@premiertech.com

PT-WaterEnvironment.se

© Premier Tech Water and Environment GmbH, Germany

De punkter som anges i detta dokument måste observeras. Annars upphör alla garantianspråk att gälla.

Separata installationsanvisningar medföljer alla tillbehör som beställs från Premier Tech.

Anvisningar som saknas kan laddas ner eller beställas från
www.PT-WaterEnvironment.se

Kontrollera att alla komponenter finns med och att dom inte är skadats vid transport och lossning.

Fotodokumentera installationen.

INNEHÅLL

1 EN ÖVERSIKT ÖVER DET VIKTIGASTE 4
1.1 För installation 4
1.2 Säkerhetsföreskrifter 5
1.3 Obligatorisk märkning 5
1.4 Grunddata för lågbyggd NEO-tank 6
2 TEKNISKA DATA NEO X-LINE 6
2.1 Tekniska ritningar NEO 7
2.1.1 NEO Torus och 1 500 liter 7
2.1.2 NEO 3 000 liter 7
2.1.3 NEO 5 000 liter 7
2.1.4 NEO 7 100 liter 7
2.1.5 NEO 10 000 liter 7
2.2 Installationsmått 8
3 TEKNISKA DATA NEO X-LINE MED FILTERHALS 9
3.1 Installationsmått 9
3.2 Utloppshöjder NEO X-Line med filterhals 11
4 INSTALLATION OCH MONTERING 12
4.1 Allmänna frågor om platsen innan installation av tanken 12
4.2 Princip för ventilation och avluftning 14
4.3 Schaktgrop och ledningar 14
4.4 Fyllnadsmaterial 15
4.5 Installation 16
4.6 Anslutning av flera tankar 19
4.7 Öppna och stäng TopCover-locket 20
5 ÖVERKÖRBARHET MED PERSONBIL OCH LASTBIL 21
5.1 Överkörbar med personbil 21
5.2 Överkörbar med lastbil 22
6 RENGÖRING OCH UNDERHÅLL 23
7 KASSERA ANLÄGGNINGEN 23
8 FÖRSÄKRAN OM ÖVERENSSTÄMMELSE 24

1 EN ÖVERSIKT ÖVER DET VIKTIGASTE

1.1 För installation

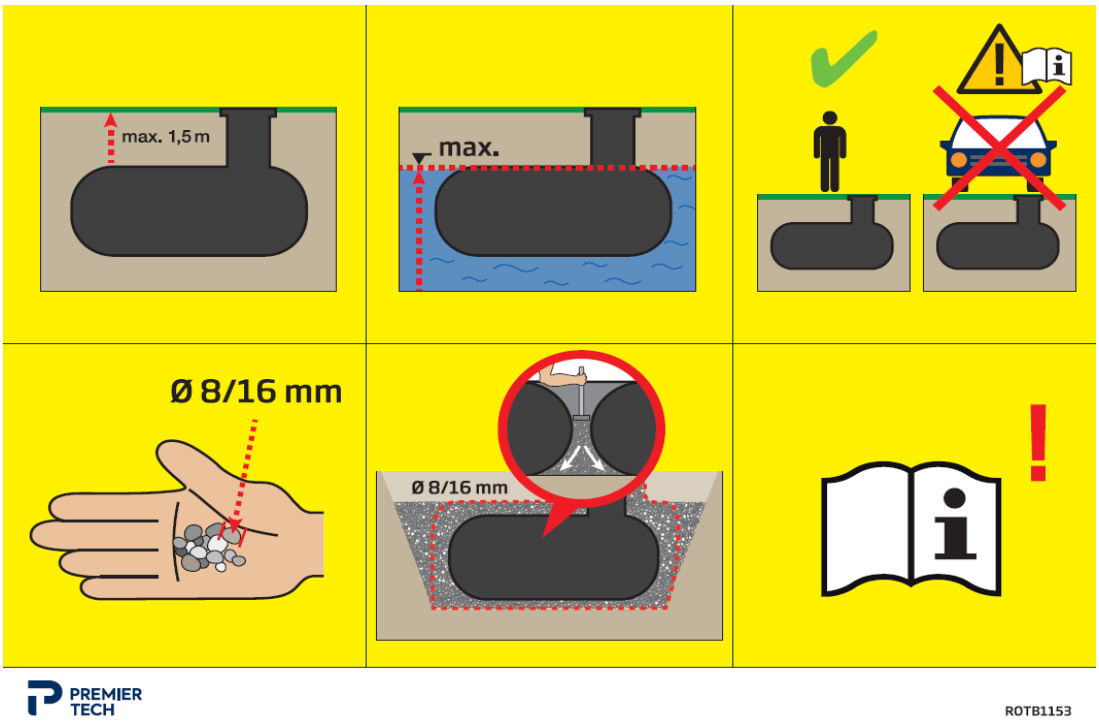

- Avsedd användning: PE-tankar för underjordisk lagring av regnvatten och andra vattenkällor eller för behandling av hushållsavloppsvatten. Vid användning som slamavskiljare, se installationsanvisningen DORW8305SE.
- Tillåtet jordlager (kan beträdas):
  200 mm till 1 500 mm över tankens kant.
- **Grundvattennivå GW: max. till tankens kant (även efter kraftigt regn).**
- För **grundvattennivå upp till tankens kant** och **jordlager < 600 mm**, kontakta vår serviceavdelning angående uppflytningsskydd.
- Överbyggnad (bärande lager och lock) och tillåtet jordlager ändras för ytor som kan köras över (se kapitel 5).
- **Använd lämpligt fyllnadsmaterial för underlag ① och runt tanken ②.**
  Rekommendation: Grus med kornstorlek 8/16 mm
  (mer information finns i kapitel 4.3)
- Täck gruslagret ovanför tanken med väv
- **Den omgivande marken ③ måste vara tillräckligt väldränerad (k-värde> 5 x 10–6 m/s). Om så inte är fallet finns det risk för tillfälligt höga grundvattennivåer vid regn (ansamlat dräneringsvatten).**
- **Beroende på installationsförhållandena kan en dränering kring tanken krävas utöver den kraftiga X-Line-modellen (vänligen kontakta vårt expertteam i detta fall).**

- **Fyll tanken med 200 mm vatten inför fyllningen och komprimera manuellt i lager om 300 mm. Fyll på fyllnadsmaterial även i svåråtkomliga områden (genomgångar, undersidan av tanken). Ingen inslamning.**
- Kontrollera före påfyllningen att alla anslutningstätningar sitter korrekt och att rören är monterade tätt vid anslutningen (gör ett läckagetest vid behov).
- Tank och halssystem måste efter installationen vara helt omgivna av ett minst 200–300 mm tjockt lager av komprimerat fyllnadsmaterial (grus 8/16 mm) **och inga hålrum får** finnas.

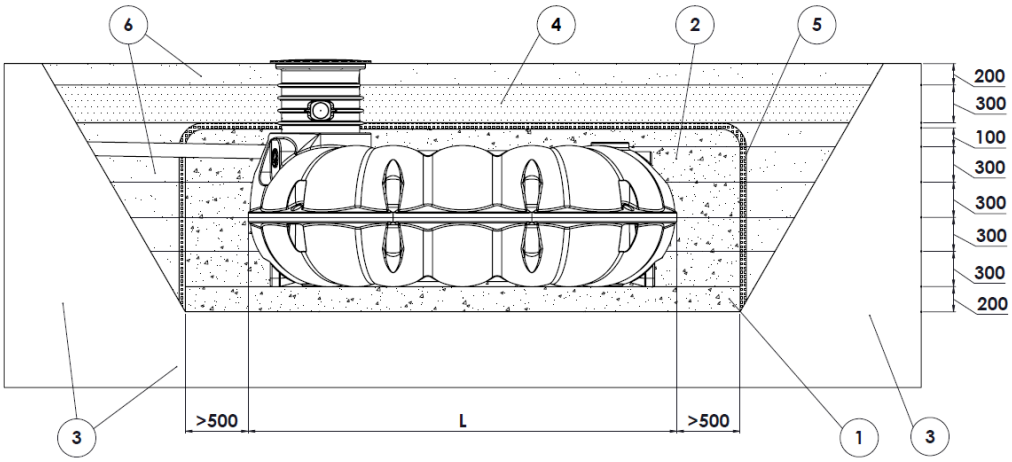

① **Underlag 200 mm (grus, 8/16 mm)**
② **Omgivande material komprimerat i lager om 300 mm (grus, 8/16 mm)**
③ **Omgivande VÄLDRÄNERAD mark (K-värde > 5x10E-6 m/s)**
④ **Barriär, tätande jordlager**
⑤ **Geotextil**
⑥ **Återförda jordmassor**

1.2 Säkerhetsföreskrifter

- Vid samtliga arbeten ska gällande arbetarskyddsföreskrifter beaktas. Vid instigning i eller beträdande krävs en andra person av säkerhetsskäl.
- Vid installation, montering, underhåll, reparation och dylikt ska hänsyn tas tillämpliga föreskrifter och standarder.
- Tanklocket ska alltid vara stängt (se kapitel 0). Vid arbeten på tanken ska det öppna manhålet märkas ut och säkras.

1.3 Obligatorisk märkning

- Alla ledningar och tappställen för bruksvatten ska märkas med
  ”Inget dricksvatten” enligt DIN 1988 (DIN 1988 del 2, avsn. 3.3.2.).
  Alla tappställen för bruksvatten med ventiler måste installeras med barnsäkring.

1.4 Grunddata för lågbyggd NEO-tank

Anteckna de viktigaste uppgifterna om tanken. Med dessa uppgifter kan Premier Techs serviceavdelning enkelt hjälpa dig vid behov. Dessa uppgifter krävs vid garantiärenden (se nästa sida):

Tips! Ta bort etiketten från tanken och klistra på den här.

Om etiketten inte kan klistras på kan du använda de uppgifter som är inringade ovan på etiketten och skriva in dem här.

Serienummer tank: _____(8-siffrigt nummer)

Artikelnummer: _____

2 TEKNISKA DATA NEO X-LINE

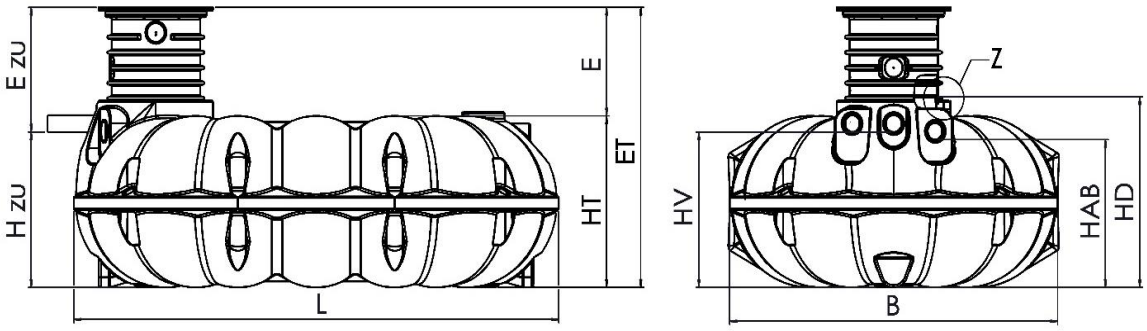

ET	Nedgrävningsdjup
E	Jordlager över tankens kant
Ezu	Nedre kanten av inloppet till markens övre kant
Hzu	Underkant inlopp till tankens botten
L	Tankens längd
B	Tankens bredd
HT	Höjd tankstomme
HV	Höjd försörjningsledning
HD	Höjd tank till överkant halsöppning
HAB	Höjd utlopp/bräddavlopp

DETAIL Z
MAßSTAB 1 : 5

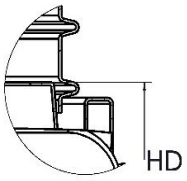

2.1 Tekniska ritningar NEO

2.1.1 NEO Torus och 1 500 liter

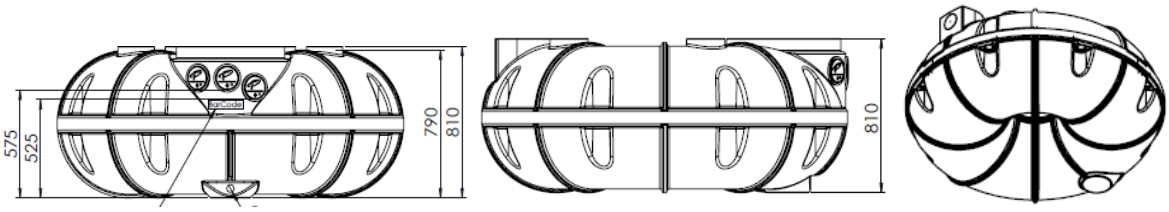

2.1.2 NEO 3 000 liter

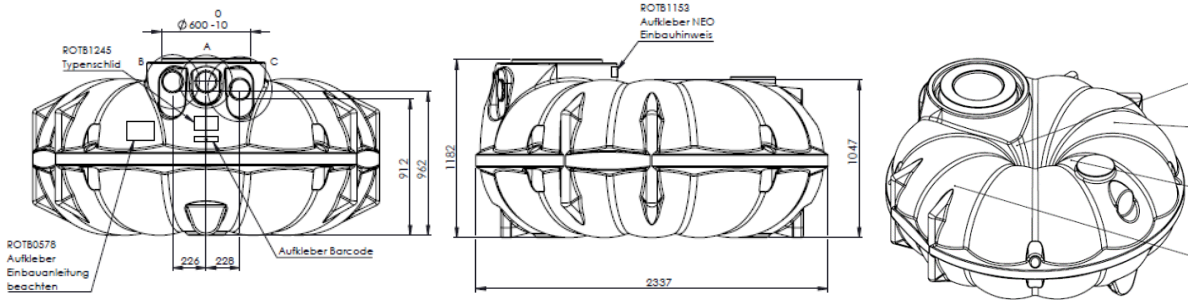

2.1.3 NEO 5 000 liter

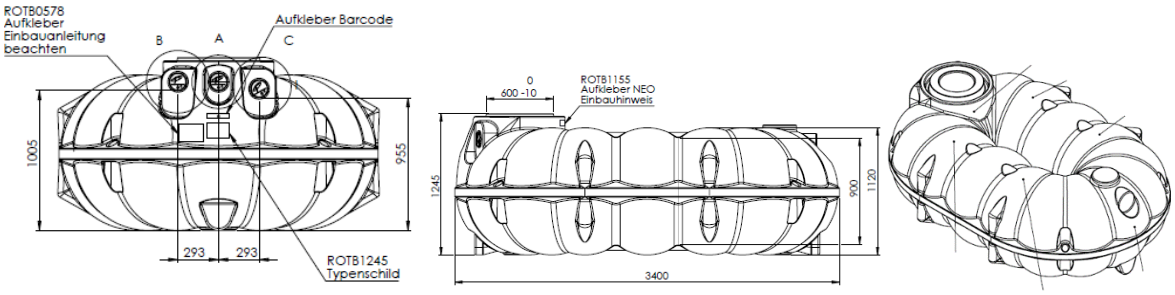

2.1.4 NEO 7 100 liter

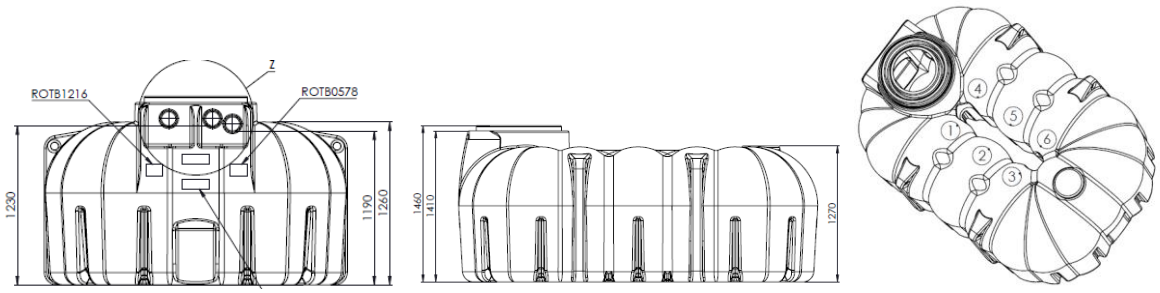

2.1.5 NEO 10 000 liter

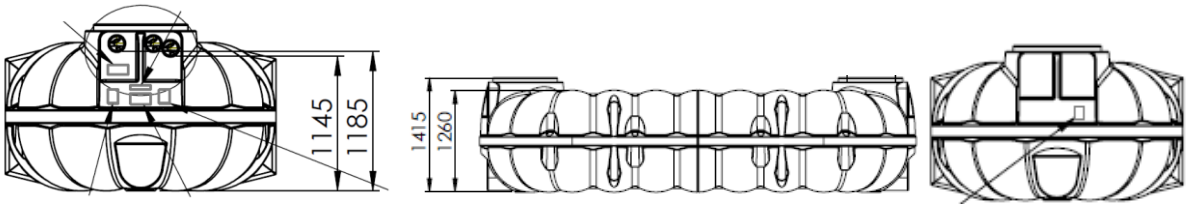

2.2 Installationsmått

Installationsmått NEO-tankar

utan filterhals

Tank	NEO 1500	NEO 3000	NEO 5000	NEO 7100	NEO 10000
Vikt	80 kg	180 kg	270 kg	460 kg	540 kg
L [mm]	1 920	2 340	3 400	3 370	5 420
B [mm]	1 920	2 340	2 320	2 350	2 300
HT [mm]	810	1 050	1 120	1 260	1 260
Hzu [mm]	575	960	1 005	1 230	1 185
HD [mm]	810	1 180	1 245	1 460	1 415
HAB [mm]	525	910	955	1 190	1 145

Med halsförlängning VS20					
	NEO 1500	NEO 3000	NEO 5000	NEO 7100	NEO 10000
E [mm]	180	310	305	380	335
ET [mm]	990	1 360	1 425	1 640	1 595
Ezu [mm]	415	400	420	365	410

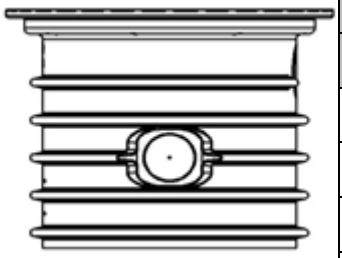

Med halsförlängning VS60					
	NEO 1500	NEO 3000	NEO 5000	NEO 7100	NEO 10000
E [mm]	580	710	705	780	735
ET [mm]	1 390	1 760	1 825	2 040	1 995
Ezu [mm]	815	800	820	765	810

Med mellanring och halsförlängning VS20 (min.-max.)					
	NEO 1500	NEO 3000	NEO 5000	NEO 7100	NEO 10000
E [mm]	590 - 705	700 - 815	695 - 810	770 – 885	725 - 840
ET [mm]	1400-1515	1750-1865	1815 - 1930	2030 – 2145	1 985 - 2 100
Ezu [mm]	825 - 940	790 - 905	810 - 925	755 870	800 - 915

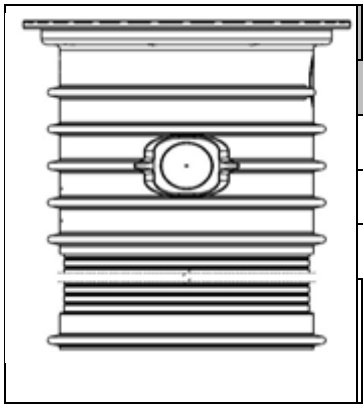

Med mellanring och halsförlängning VS60 (min.-max.)					
	NEO 1500	**NEO 3000**	**NEO 5000**	**NEO 7100**	**NEO 10000**
E [mm]	670 - 1105	780 - 1 215	775 - 1 210	850 – 1285	805 - 1 240
ET [mm]	1480-1915	1830-2265	1 895 - 2 330	2110 – 2545	2 065 - 2 500
Ezu [mm]	905 - 1340	870 - 1 305	890 - 1 325	835 – 1270	880 - 1 315

- Mellanring och halsförlängning VS60 kan kapas för mellanliggande mått. Observera tillhörande anvisning.
- Måtten **med filterhals** finns på nästa sida.

3 TEKNISKA DATA NEO X-LINE MED FILTERHALS

3.1 Installationsmått

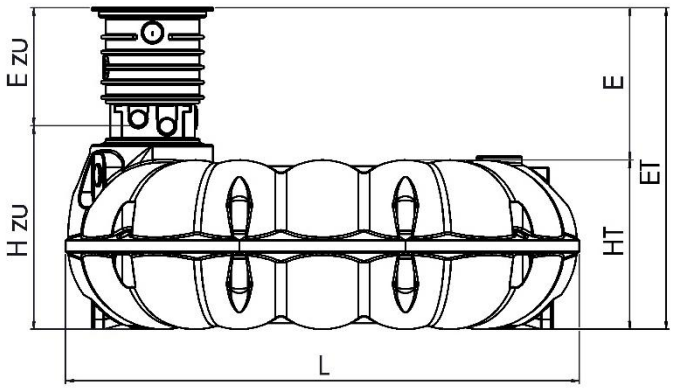

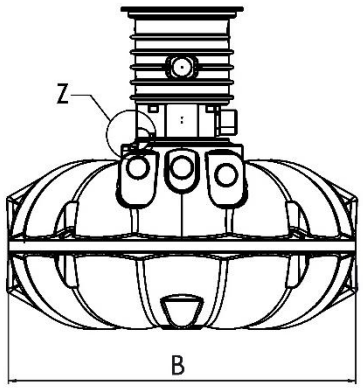

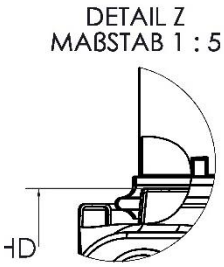

ET	Nedgrävningsdjup
E	Jordlager över tankens kant
Ezu	Underkant tillopp till markens övre kant
Hzu	Underkant tillopp till tankens botten
L	Tankens längd
B	Tankens bredd
HT	Höjd tankstomme
HV	Höjd försörjningsledning
HD	Höjd tank till överkant halsöppning

Installationsmått NEO-tankar
MED FI1/FI2 filterhals

Tank	NEO 1500	NEO 3000	NEO 5000	NEO 7100	NEO 10000
Vikt	80 kg	180 kg	270 kg	460 kg	540 kg
L [mm]	1 920	2 340	3 400	3 370	5 420
B [mm]	1 920	2 340	2 320	2 350	2 300
HT [mm]	810	1 050	1 120	1 260	1 260
Hzu [mm]	910	1 280	1 345	1 550	1 515
HD [mm]	810	1 180	1 245	1 460	1 415

Med halsförlängning VS20 och filterhals					
	NEO 1500	NEO 3000	NEO 5000	NEO 7100	NEO 10000
E [mm]	475	605	600	675	630
ET [mm]	1 285	1 655	1 720	1 935	1 890
Ezu [mm]	375	375	375	320	375

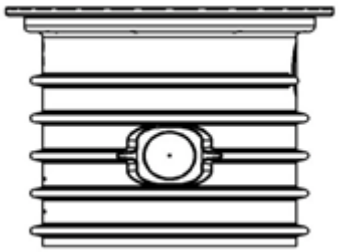

Med halsförlängning VS60 och filterhals					
	NEO 1500	NEO 3000	NEO 5000	NEO 7100	NEO 10000
E [mm]	875	1 005	1 000	1 075	1 030
ET [mm]	1 685	2 055	2 120	2 335	2 290
Ezu [mm]	775	775	775	720	775

Med mellanring och halsförlängning VS20 (min.-max.) och filterhals					
	NEO 1500	NEO 3000	NEO 5000	NEO 7100	NEO 10000
E [mm]	900 till 1015	1030 till 1145	1025 till 1140	1065 till 1180	1055 till 1170
ET [mm]	1710 till 1825	2080 till 2195	2145 till 2260	2325 till 2440	2315 till 2430
Ezu [mm]	800 till 915	800 till 915	800 till 915	710 till 825	800 till 915

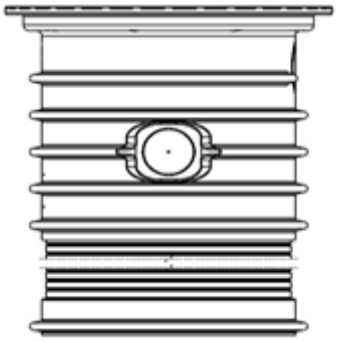

Med mellanring och halsförlängning VS60 (min.-max.) och filterhals					
	NEO 1500	NEO 3000	NEO 5000	NEO 7100	NEO 10000
E [mm]	975 till 1410	1105 till 1500	1100 till 1500	1145 till 1580	1130 till 1500
ET [mm]	1785 till 2220	2155 till 2550	2220 till 2620	2405 till 2840	2390 till 2760
Ezu [mm]	875 till 1310	875 till 1270	875 till 1275	790 till 1225	875 till 1245

- Mellanring och halsförlängning VS60 kan kapas för mellanliggande mått. Observera tillhörande anvisning.

3.2 Utloppshöjder NEO X-Line med filterhals

Filterhals FI-1: Korgfilter för standard-trädgårdssystem

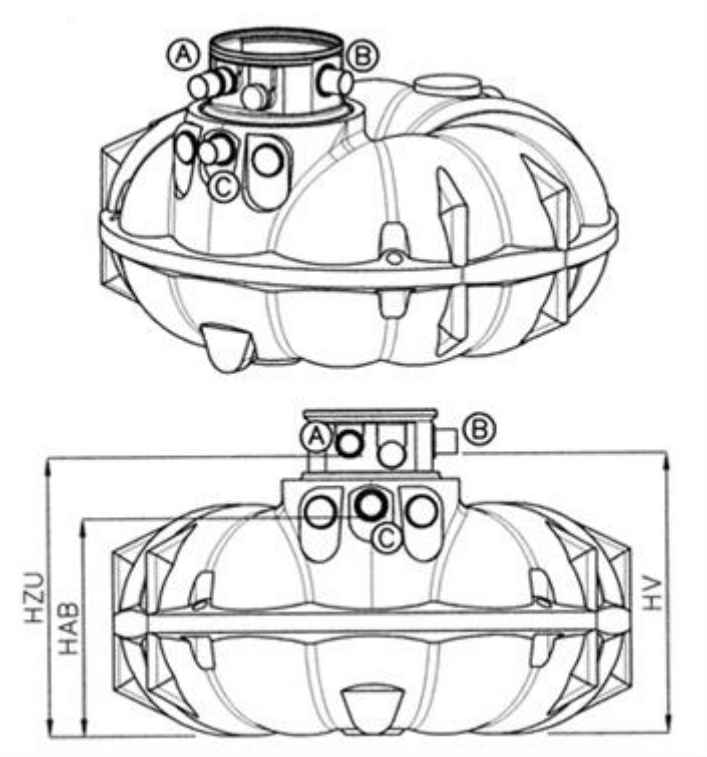

NEO	HZU	HV	HAB
1500	910	910	535
3000	1280	1280	910
5000	1345	1345	955
7100	1550	1550	1190
10000	1515	1515	1145

A: Tillopp DN 110
B: Försörjningsrör DN 110
C: Bräddavlopp DN 110

HZU: Höjd tillopp
HV: Höjd försörjningsledning
HAB: Höjd utlopp/bräddavlopp

Filterhals FI-2: Filter med sifon för standard-hussystem

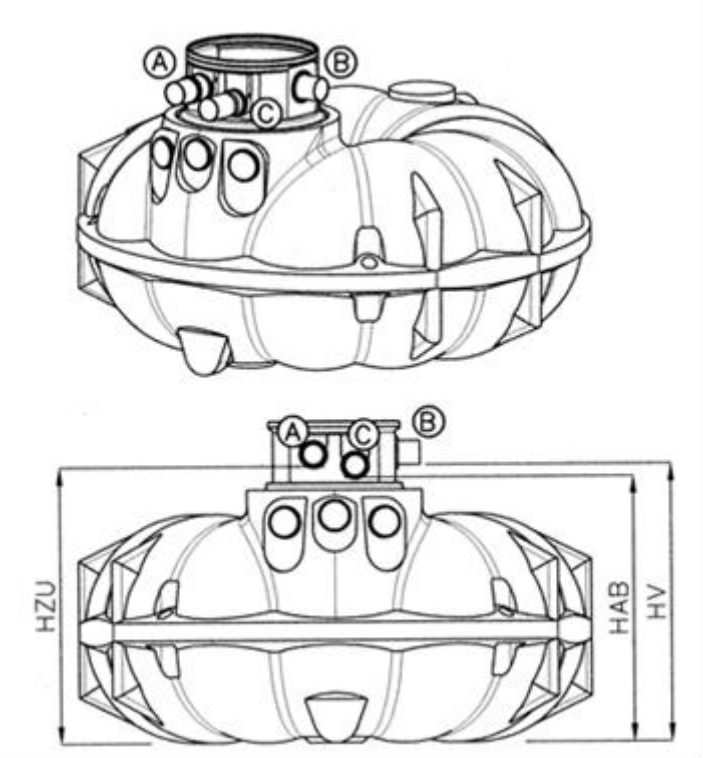

NEO	HZU	HV	HAB
1500	910	910	860
3000	1280	1280	1230
5000	1345	1345	1295
7100	1550	1550	1500
10000	1515	1515	1465

A: Tillopp DN 110
B: Försörjningsrör DN 110
C: Bräddavlopp DN 110

HZU: Höjd tillopp
HV: Höjd försörjningsledning
HAB: Höjd utlopp/bräddavlopp

4 INSTALLATION OCH MONTERING

4.1 Allmänna frågor om platsen innan installation av tanken

Klargör följande punkter **innan** tanken installeras:

- Markens byggnadstekniska lämplighet enligt DIN 18196 markklassificering.
- Maximala grund-/skiktvattennivåer med hänsyn till den omgivande markens permeabilitet och i enlighet med tillåtet jordlager:
  - **Grund-/skiktvattnet** får aldrig stiga högre än till **tankens kant**, inte ens tillfälligt (t.ex. vid kraftigt regn). Den **omgivande marken** måste därför vara tillräckligt väldränerad (K-värde > 5 x 10^{-6} m/s).
  - I leriga jordar, kohesionsjordar och jordar med låg permeabilitet finns det risk för **ansamlat dräneringsvatten** vid kraftigt regn: Schaktgropen fylls med lakvatten och vattennivån stiger högre än tankens mitt. Det kan leda till skador på tanken.
  - Beroende på installationsförhållandena kan en dränering kring tanken krävas utöver den kraftiga X-Line-modellen
    (vänligen kontakta vårt expertteam i detta fall).
  - Separat hänsyn ska tas till frågan om uppflytningsskydd vilket i första hand är relevant vid ett relativt lågt jordlager i kombination med grundvatten. Kontakta våra experter.
  - Begär vid behov en markbedömning från ansvarig myndighet/utför läckagetester.
- Observera **tillåtet jordlager**
  (kan beträdas 200 mm till 1 500 mm över tankens kant).
- Förekommer **trafikbelastningar genom personbilar och/eller lastbilar**?
  Krav på överbyggnad, halsar och jordlager ändras i ett sådant fall, se kapitel 5.
- Finns de **halstillbehör** (VS20, VS60, mellanring etc.) på plats som krävs för att uppnå den höjd som önskas resp. krävs för alla ledningar (frostskydd?) (se tekniska data i föregående kapitel)?
- **Minimiavstånd till byggnader**. Om schaktbotten ligger under fundamentets underkant gäller följande:
  - Minimiavstånd schaktgrop till byggnad = 2 x C
  - C är skillnaden mellan schaktbotten och fundamentets underkant
  - Kontakta en byggnadstekniker vid tveksamheter.

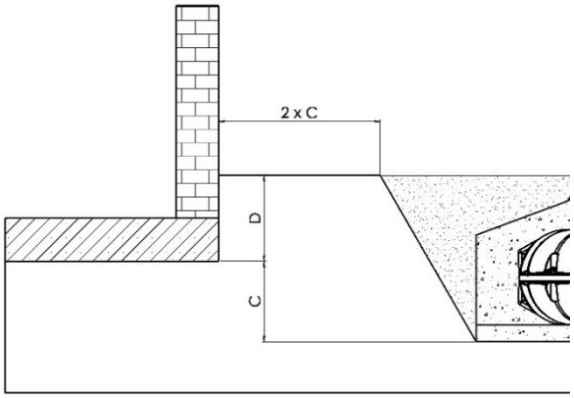

- **Minimiavstånd till ytor som körs över:**
  Om tanken installeras bredvid trafikytor som körs över med tunga fordon över 12 ton motsvarar det rekommenderade minimiavståndet till dessa ytor minst schaktgropens (installationsdjup med hals: ET):

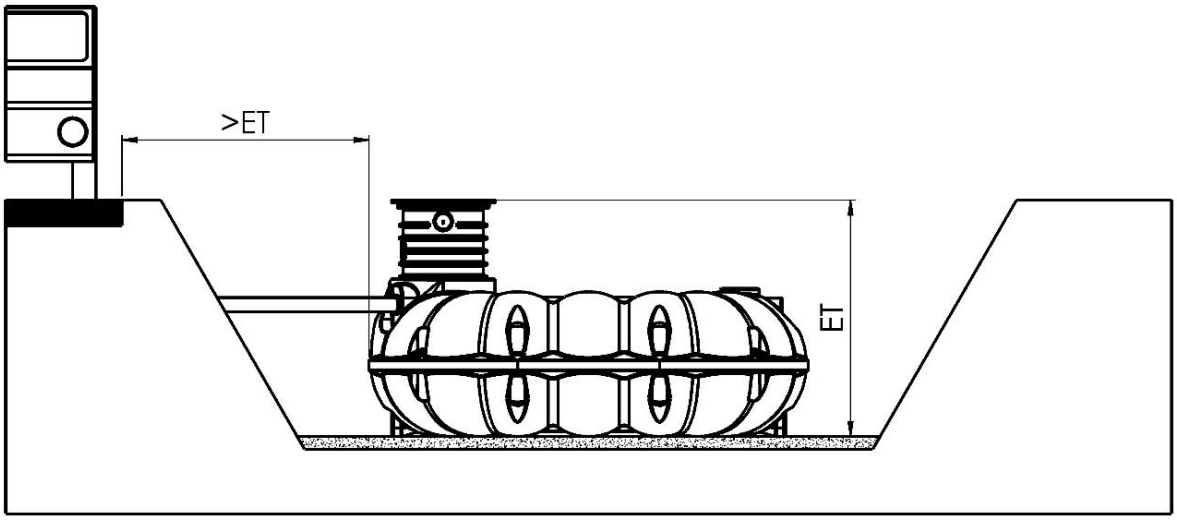

- **Sluttande underlag/slänt:** Om tanken installeras i omedelbar närhet (< 5 m) till en sluttning, jordhög eller slänt måste en statiskt beräknad stödmur byggas för att ta upp jordtrycket. Muren måste vara minst 500 mm större än tankens mått i alla riktningar och ha ett minimiavstånd mot tanken på 1 000 mm:

① Underlag ② Stödvägg ③ Omgivande mark

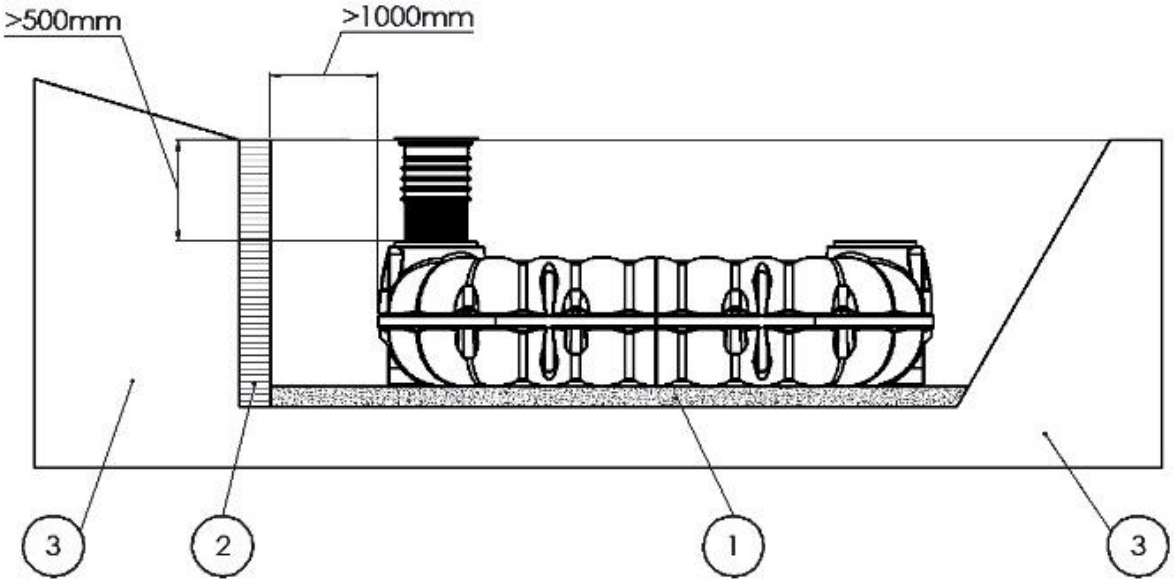

4.2 Princip för ventilation och avluftning

Säkerställ alltid att ventilationen/avluftningen av tanken/tankarna är tillräcklig. Detta gäller även system med uppströms eller nedströms pumpstation!

Inloppsledningen måste ventileras via taket (kamineffekt) eller på likvärdigt sätt. På utloppssidan måste obehindrad tillförsel av frisk luft säkerställas.

Se bilden (exempel, annan tanktyp).

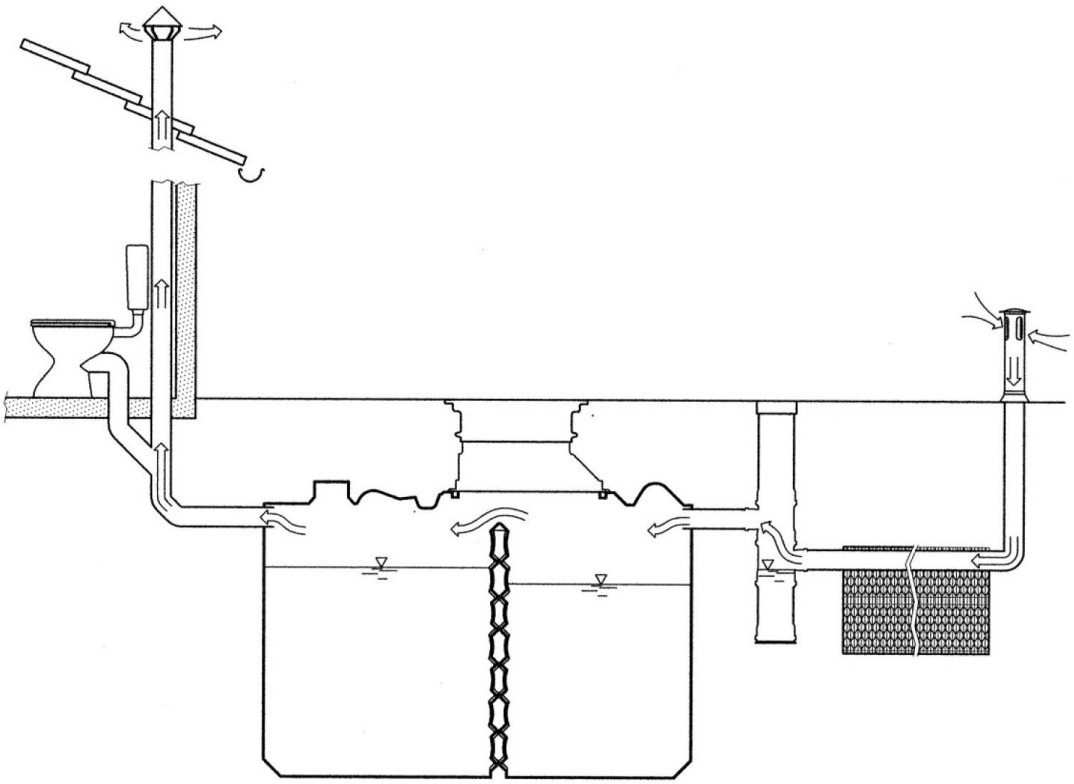

4.3 Schaktgrop och ledningar

Den yta som krävs för schaktgropen beräknas utifrån tankens tomtyta, arbetsutrymmets bredd på minst 500 mm och breddningen uppåt till följd av släntens vinkel. Maximalt jordlager ligger 1 500 mm ovanför tankens kant. Ett jordlager på upp till 1 000 mm rekommenderas för att underlätta åtkomsten.

Slänten ska konstrueras enligt DIN 4124 med en släntvinkel på 45–80° (beroende på markens beskaffenhet och nedgrävningsdjup). Grunden måste vara vågrät och jämn och tillräckligt bärkraftig. På schaktbotten placeras ett 200 mm tjockt vågrätt underlag ① av grus 8/16 mm och komprimeras väl.

Vid helårsanvändning av anläggningen måste tanken och de vattenledande delarna av anläggningen installeras i det frostfria området (i normalfallet vid ca 600–800 mm under markens övre kant). Exakta uppgifter kan fås från ansvarig myndighet.

Observera att inloppet till huset ska läggas frostfritt och att ledningen i trädgården måste tömmas före frost.

Inloppsledningen ska dras med ett fall på ca 1 % mot tanken. En bräddavloppsledning resp. en utloppsledning ska ha ett kraftigare fall än inloppsledningen.

Tomröret för försörjningsledningen från huset till tanken måste dras med tillräckligt fall. Vi rekommenderar att en väggenomföring (tätningsmanschett) installeras. Tomma rör bör i möjligaste mån dras rakt resp. med maximalt 30° böjar.

4.4 Fyllnadsmaterial

Lämpligt fyllnadsmaterial krävs både för tankens underlag ① på schaktbotten och runt tanken ②. Fyllnadsmaterialet måste vara väl komprimerbart och vattengenomsläppligt, bilda ett fast packat underlag och inte skada tankens yta.

Grus 8/16 mm (alternativt: 12/16 mm eller 8/12 mm):

Mycket viktigt är att **undvika hålrum på svåråtkomliga ställen (genomgångar, tankens undersida)**. Inslamning är inte tillåten.

Installationskoncept:
Installation av NEO som kan beträdas med NEO 5000 med VS60 som exempel

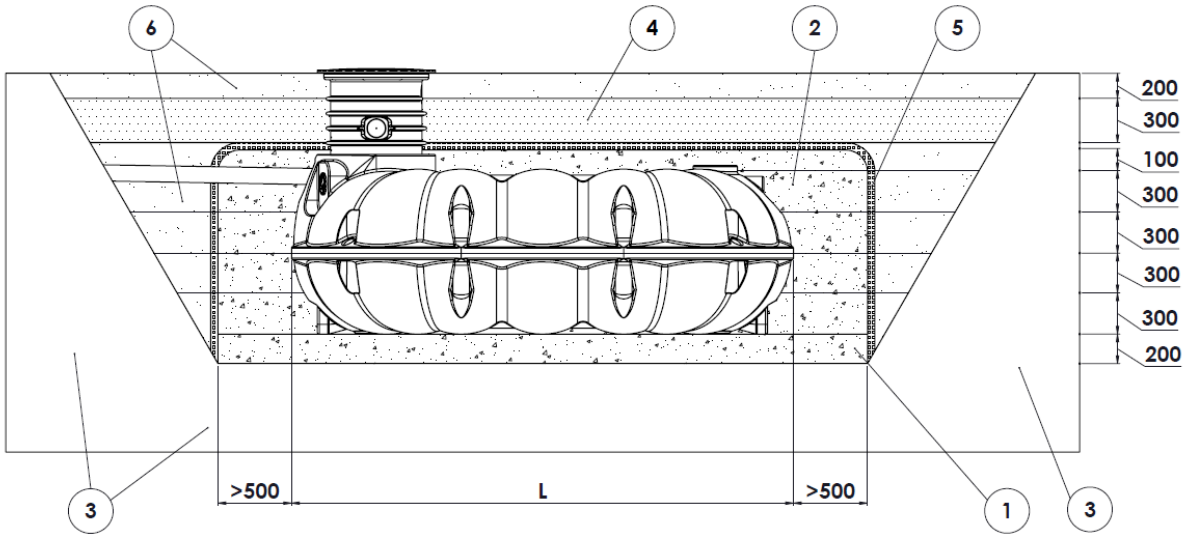

① **Underlag 200 mm (grus, 8/16 mm)**
② **Omgivande material komprimerat i lager om 300 mm (grus, 8/16 mm**
③ **Omgivande VÄLDRÄNERAD mark (K-värde > 5x10E-6 m/s)**
④ **Barriär, tätande jordlager**
⑤ **Geotextil**
⑥ **Återförda jordmassor**

4.5 Installation

1. Sätt i tätningsringen mellan halsförlängningen och tanken:

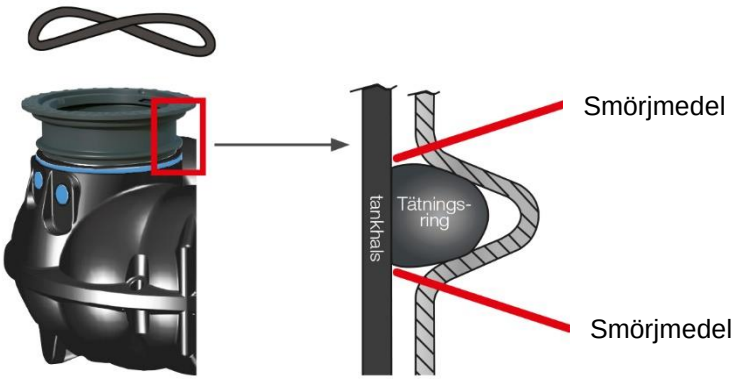

2. Sätt försiktigt ner tanken i schaktgropen, t.ex. hängande i lyftremmar.

3. Rikta in tanken vågrätt med hänsyn till arbetsutrymmets bredd.

4. Fyll tanken med vatten upp till 200 cm höjd.
   - Vid retentionstankar måste utloppet avaktiveras tillfälligt, t.ex. genom att binda upp utloppsdrosseln.
   - Ingen påfyllning krävs med infiltrationstank.

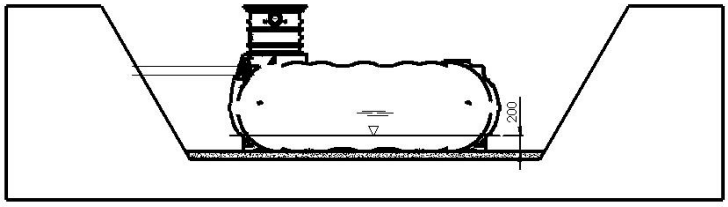

5. Fyll utrymmet mellan utsidan av tanken och väggen i schaktgropen i lager om 300 mm med fyllnadsmaterial (rundformat grus 8/16 mm) och se till att även svårtillgängliga hålrum fylls och komprimeras (t.ex. med en handstamp) genom manuell instickning.

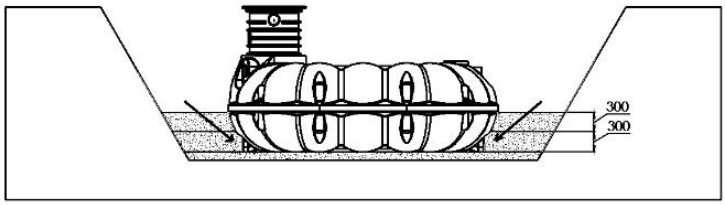

6. Fyll därefter på tankens genomgångar med fyllnadsmaterial (grus 8/16 mm). Var extra noga vid detta steg. Tryck ihop materialet manuellt för att säkerställa att även svåråtkomliga hålrum fylls och komprimeras väl.

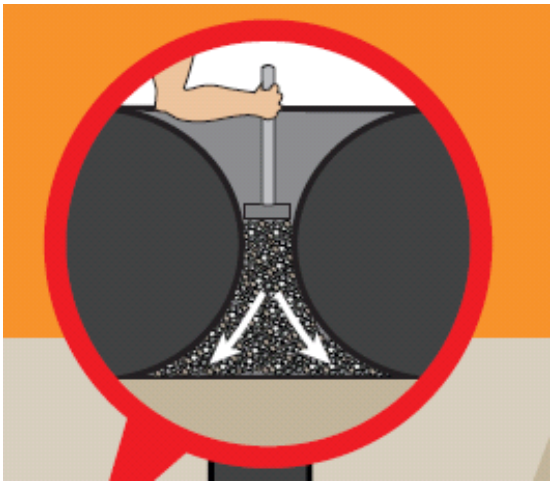

7. Anslut ledningarna (tillopp, ev. bräddavlopp, försörjningsrör). Nivån **ligger kvar på 200 mm.**

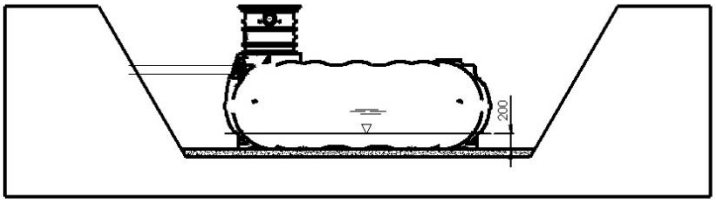

8. Fortsätt med att fylla tanken med fyllnadsmaterial runt om (grus 8/16 mm) till 100 mm över tankens kant. Komprimera sedan fyllnadsmaterialet.

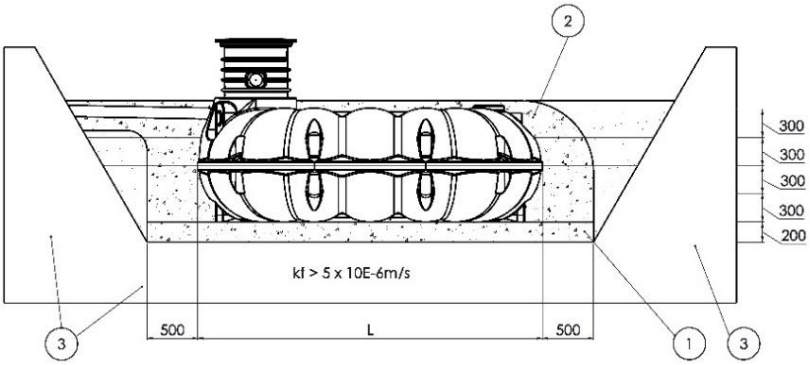

9. Se till att underlaget är tillräckligt komprimerat för respektive användning.

10. För att förhindra sättningsskador måste en avdelare av lämpligt vävmaterial placeras på fyllnadsmaterialet. Detta förhindrar också att fint material kommer in i det packade gruset.

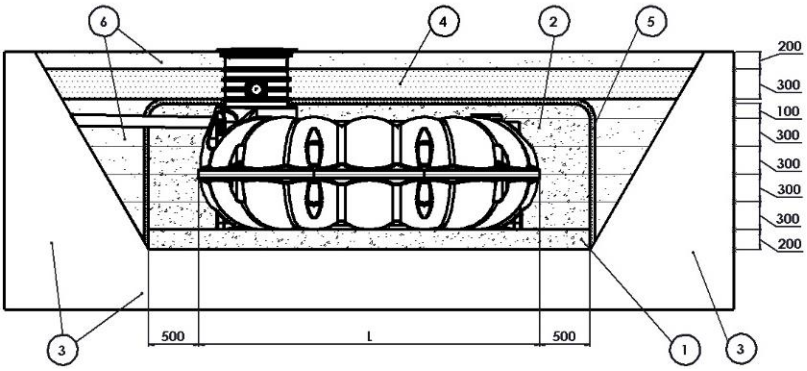

① **Underlag 200 mm (rundkornigt grus, 8/16 mm)**

② **Omgivande material komprimerat i lager om 300 mm (rundkornigt grus, 8/16 mm**

③ **Omgivande VÄLDRÄNERAD mark (K-värde > 5x10E-6 m/s)**

④ **Barriär, tätande jordlager**

⑤ **Geotextil**

⑥ **Återförda jordmassor**

11. För att förhindra att dräneringsvatten ansamlas bör markens vattengenomsläpplighet ovanför tanken vara så låg som möjligt. Skapa för detta ett lager av 200–300 mm av kohesionsjorden intill (utgrävning, utan stenar) över hela schaktgropen. Skiktet måste komprimeras för att uppnå önskad tätningseffekt. Alternativt kan en vattentät plastfilm (t.ex. byggplast) användas. Plasten breds ut på väven över hela schaktgropen och limmas vattentätt. För resterande fyllning av utrymmet runt tanken kan i förekommande fall schaktmassor eller annat material användas, såvida dessa material är tillräckligt stabila.

Fyllnadsmaterialet och tanken inkl. halskonstruktionen måste vara helt tätade mot inträngande dräneringsvatten **med ett barriärskikt**.
Särskilt vid kohesionsjord är barriärskiktet med utgrävning/plastpresenning (t.ex. dammfolie) avgörande.

4.6 Anslutning av flera tankar

Om flera tankar ska anslutas till varandra kan en röranslutning svetsas på på fabriken.

Via denna stos kan tankarna kopplas ihop via tillhörande rör. För detta finns manschetter för övergången mellan stos och rör.
(för DN 110 art.nr: RWZT0036)

Detaljer efter samråd. Särskilda krav gäller om lastbilar ska köra över. Dessa måste kontrolleras separat.

Minimiavståndet mellan tankarna uppgår till 600 mm.

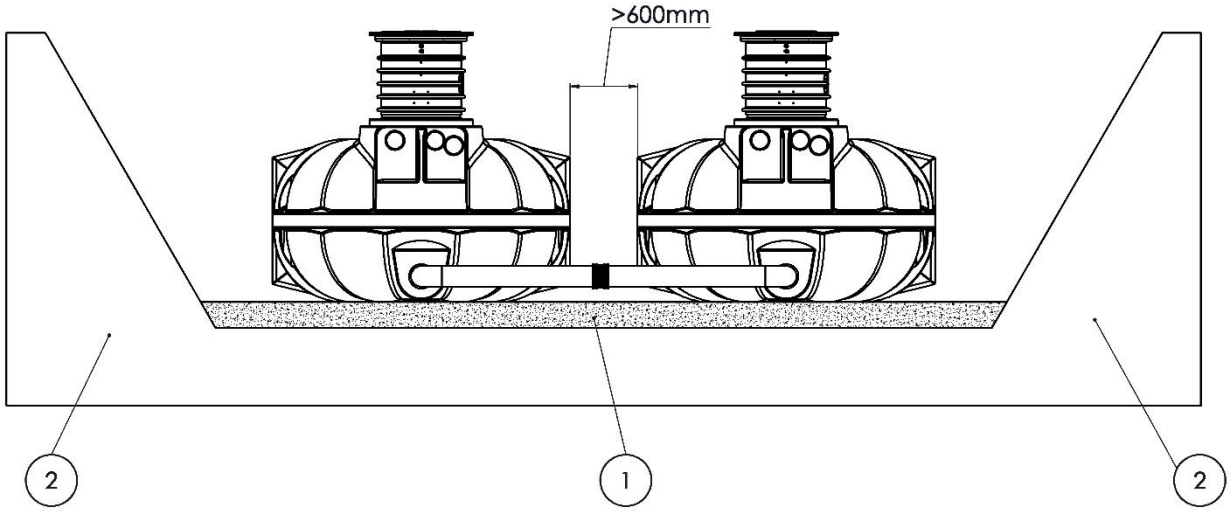

① Underlag ② Omgivande mark

4.7 Öppna och stäng TopCover-locket

Verktyg: Nyckel nr 13

Se till att det finns **ett tillräckligt skydd** så att ingen kan ramla ner i halsen när tanken är öppen. **Förslut alltid tanken säkert** genom att vrida låsspaken på TopCover-locket till läget **ZU** (låst) när arbetet har slutförts, t.ex. som barnlås.

Öppna:

Vrid de båda muttrarna som syns på locket 90° medurs för att låsa upp locket.

Lyft av locket för att genomföra visuella kontroller eller andra serviceåtgärder.

Stänga:

Placera locket så att låsstiftet på lockets undersida passar i motsvarande skåra i halsen.

De synliga muttrarna till låsspaken ska sitta mittemot halsens skåror.

Fixera locket genom att vrida de båda muttrarna 90° motsols så långt det går.

Kontrollera att locket sitter fast ordentligt.

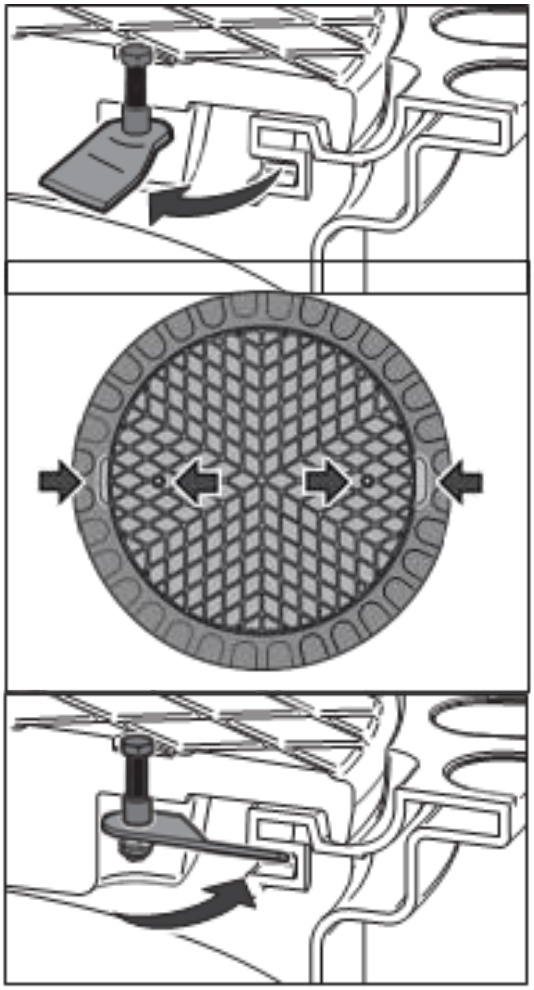

5 ÖVERKÖRBARHET MED PERSONBIL OCH LASTBIL

NEO-tankar kan vid användning av passande tillbehör konstrueras så att de kan köras över med person- och lastbil. Ansvaret för det statiska helhetskonceptet ligger hos kunden/entreprenören och beror till stor del på körbanans och det bärande skiktets beskaffenhet och tjocklek samt på den aktuella användningen. Följande exempel kan användas som orientering men måste verifieras genom en stabilitetsanalys anpassad till de lokala förhållandena.

5.1 Överkörbar med personbil

Diagram för områden som kan köras över med personbil med hals BS60 och stållock, kan köras över med max. axeltryck på 2,2 t,

Jordlager E ≥ 600 mm (max. 1 500 mm)

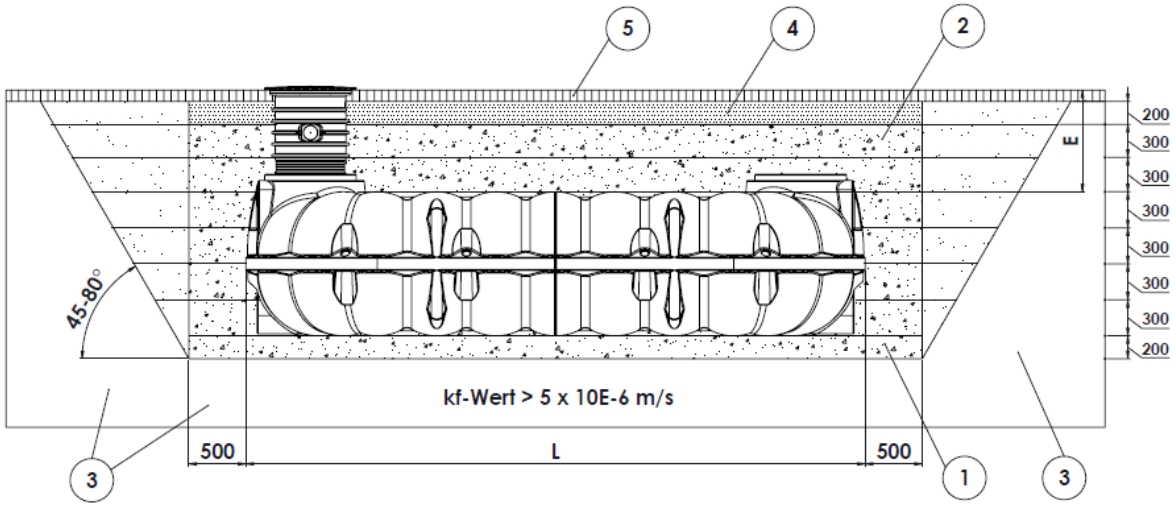

① Underlag 200 mm (rundformat grus 8/16 mm)

② Omgivande material komprimerat i lager om 300 mm (rundformat grus 8/16 mm)

③ Omgivande VÄLDRÄNERAD mark (K-värde > 5x 10E-6 m/s)

④ Bärande gruslager, lastfördelande

⑤ Köryta

L – tankens längd

E – jordlager över tankens kant

5.2 Överkörbar med lastbil

Diagram för områden som kan köras över med lastbil, ram och lock av klass D på platsen, kan köras över med max. axeltryck på 11,5 ton (16,7 kN/m²)

Jordlager E ≥ 800 mm (max. 1 500 mm)

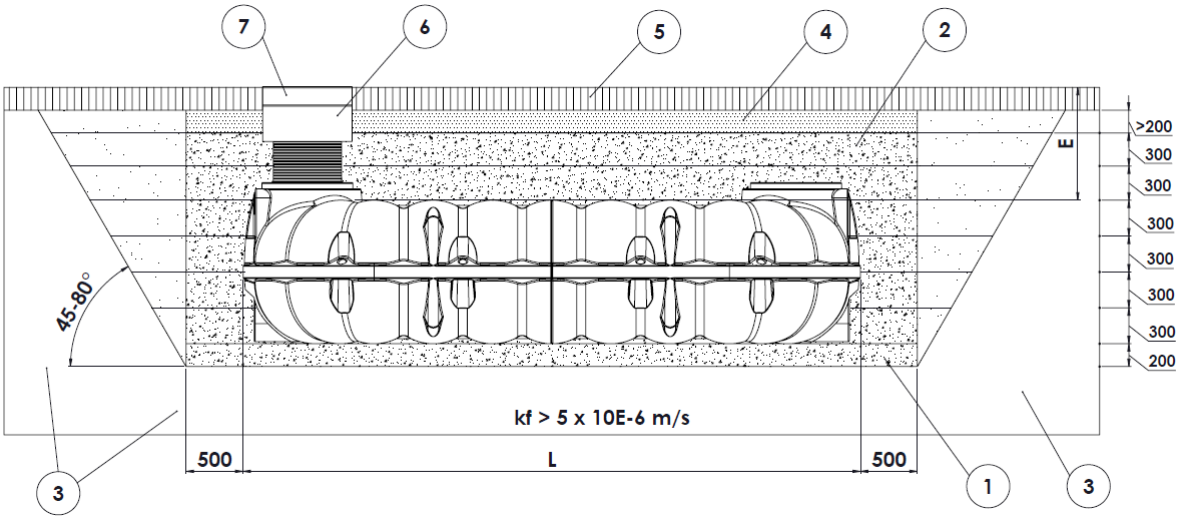

① Underlag 200 mm (rundformat grus 8/16 mm)

② Omgivande material komprimerat i lager om 300 mm (rundformat grus 8/16 mm)

③ Omgivande VÄLDRÄNERAD mark (K-värde > 5x 10E-6 m/s)

④ Bärande gruslager, lastfördelande

⑤ Köryta

⑥ Betongring

⑦ Halslock

L – tankens längd

E – jordlager över tankens kant

Observera att ytterligare installationsåtgärder måste vidtas vid trafikerade vägar och tungt belastade trafikområden. Rådgör i sådana fall med vår serviceavdelning.

6 RENGÖRING OCH UNDERHÅLL

Den underjordiska tanken behöver i normalfallet inte rengöras oftare än vart 10:e år. Detta gäller om inte en alltför stor mängd sediment i tanken upptäcks under det årliga underhållet/inspektionen som i så fall kräver rengöring (DIN 1989-1). Underhåll sker i två steg och ska alltid utföras av två personer:

- Steg 1: Töm tanken
    - Pumpa ut vattnet tills vattennivån är 30 cm med hjälp av den interna pumpen eller en extern pump
    - Töm ut det sedimenthaltiga vattnet via smutsvattenpumpen
    - Spola inloppen
- Steg 2: Ta bort slammet i tanken
    - Ta bort slam med en våtdammsugare eller för hand med hink och skopa
    - Ytterligare rengöring är inte nödvändigt, utan kan i vissa fall skada vattenkvaliteten

7 KASSERA ANLÄGGNINGEN

När anläggningen ska kasseras måste gällande krav och bestämmelser följas. Bestämmelserna varierar dock i olika kommuner. Kontakta därför de lokala myndigheterna i tveksamma fall.

8 FÖRSÄKRAN OM ÖVERENSSTÄMMELSE

PREMIER TECH REWATEC

Försäkran om överensstämmelse

Nr. DOKK8405SE 250321

1	ID-kod	**NEO/NEOplus lågbyggd tank X-Line**
2	Artikelnummer	**RWNExxxxH / SGNExxxxH** *(med bokstaven H i artikelnumret)*
3	Avsedd användning	**PE-tank för underjordisk lagring / behandling av enskilt avloppsvatten / regnvatten**
4	Tillverkare	**Premier Tech Water and Environment GmbH, Am Gammgraben 2, 19258 Boizenburg, Tyskland**
5	Behörig representant	**Marco Rumberg (verkställande direktör), rumm@premiertech.com**
6	Tillämpade harmoniserade standarder	**EN 12566-3 2005+A2:2013 C.6 (stabilitet) A.2 (vattentäthet)** **Första år för förklaringen: 2018**
7	Anmält provningsorgan	**CSTB (NB 0679) har genomfört initiala provningar och tagit fram provningsrapporten: CAPE 170959/GB för stabilitet (jordlager 1,50 m)**

Strukturell stabilitet (schaktgropsprovning)	CSTB CAPE 170959/GB: godkänd (WET-förhållanden)	
Modell NEO X-Line	Storlek	Max. nedsänkningsdjup i grundvatten enligt installationsspecifikation: **till tankens kant**
NEO 800	**0,8 m³**	**WET = 0,69 m**
NEO 1500	**1,5 m³**	**WET = 0,81 m**
NEO 3000	**3,0 m³**	**WET = 1,05 m**
NEO 5000	**5,0 m³**	**WET = 1,12 m**
NEO 7100	**7,1 m³**	**WET = 1,27 m**
NEO 8000	**8,0 m³**	**WET = 1,26 m**
NEO 10000	**10 m³**	**WET = 1,26 m**
NEOplus 15000–50000	**15–50 m³**	**WET = 1,26 m**
Vattentäthet (provning med vatten)	godkänt	
Hållbarhet	godkänt	
Reaktion vid brandpåverkan	E	
Utsläpp av farliga ämnen	NPD	

Tillverkaren enligt nummer 4 är ensamt ansvarig för att utfärda denna förklaring.

Denna förklaring intygar överensstämmelse med nämnda förordningar, riktlinjer och standarder men utgör ingen garanti för egenskaper. Säkerhetsanvisningarna och medföljande anvisningar rörande installation, drift och underhåll ska observeras.

Undertecknat för och på uppdrag av tillverkaren av:

Boizenburg, mars 2021 Marco Rumberg, verkställande direktör och dokumentansvarig

Detta är en icke-harmoniserad byggprodukt vilket gör att detta dokument är en frivillig tillverkarförklaring.
I avsaknad av andra tillämpliga standarder används en jämförbar byggprodukt som referens (minireningsverk med EN 12566).
Vid schaktgropsprovningen enligt SS-EN 12566 beräknas deformationen i praktiken genom att mäta volymförlusten i en tom tank efter 21 dagar i installerat tillstånd.
Enligt SS-EN 12566 kan schaktgropsprovningen genomföras utan grundvattenpåverkan (DRY) eller med grundvattenpåverkan (WET).

Anteckningar

Anteckningar

Ansvarsfriskrivning:

Tekniska ändringar och alla rättigheter förbehålls. Inget ansvar tas för eventuella tryckfel. Innehållet i installations- och monteringsanvisningarna ingår i garantivillkoren. Vid planering och installation måste gällande standarder och andra föreskrifter samt anvisningar om förebyggande av olyckshändelser följas.

© 2023, Premier Tech Water and Environment